G 10 23 0080 1 0266 WG18 WG18 00300N

12.07.2018 Jannis Kosmidis

Überprüfen Sie die Kraft und die Abmessungen, denn falsch bestellte Gasfedern können nicht zurück genommen werden.

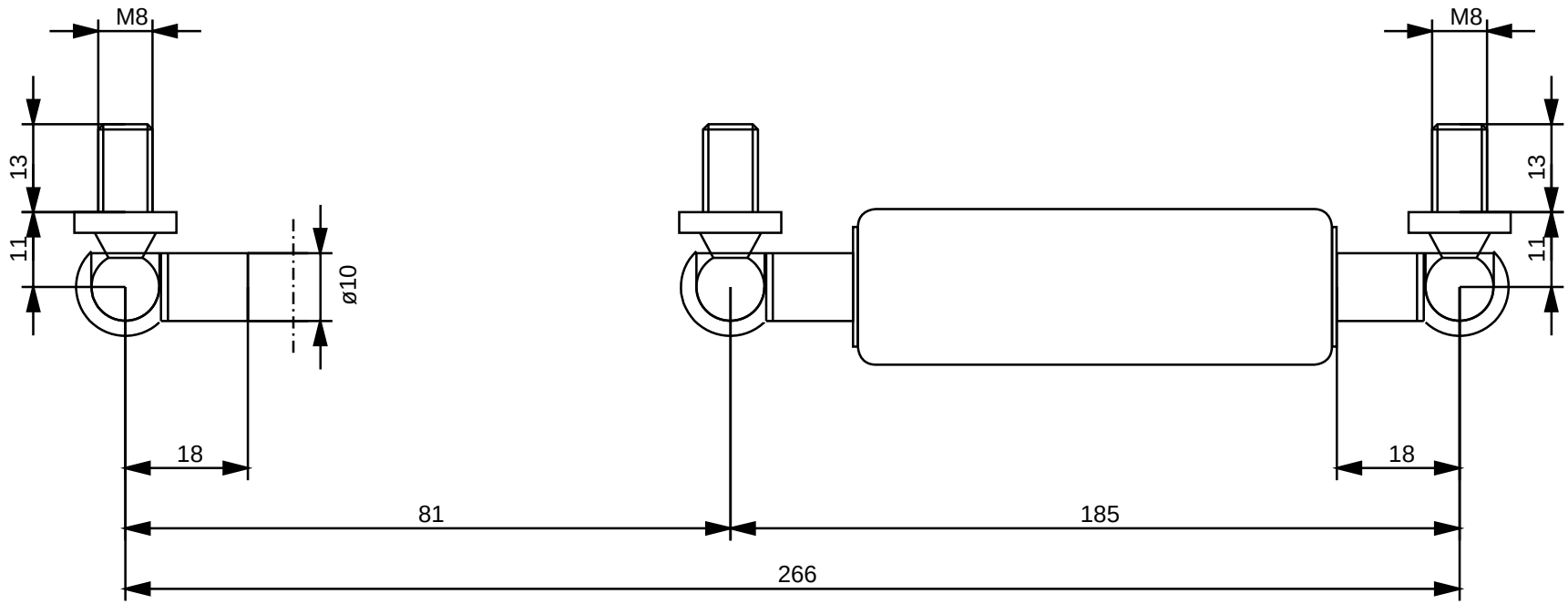

HAHN-Gasfedern GmbH **Waldstrasse 43 73773 Aichwald**	Beachten Sie unsere technische Vorschrift	Einbau/Lagerung mit Kolbenstange nach unten
	nicht öffnen , nicht erhitzen - hoher Druck	

	jkosmidis	Teil	Abmessung	Material	Oberfläche	Anschluss	Progression: 29,3 %
	12.07.2018	Kolbenstange	Ø10mm	Stahl	hartverchromt	WG18 M8 CS10	
		Zylinder	Ø23mm	Stahl	schwarz	WG18 M8 CS10	